第14回長野県中学生ロボットコンテスト大会

開催

令和7年
11月8日(土)

長野県
中学生ロボコン

時間
8:00～16:30

築け！砦2
2025 N-robo

N-robo.com
© N-robo
Nagano Jr ROBOCON

https://n-robo.com/

場所
千曲市総合
教育センター
おおとりプラザ

主催
長野県技術、家庭科教育研究会
長野県中学生ロボットコンテスト
https://n-robo.com/
https://n-robo.com/zenkoji/robo2025/index.html

後援
長野県教育委員会、信濃教育会

協力
信州大学教育学部ものづくり技術コース
FabLab Nagano
長野オートメーション

「第２４回長野県中学生ロボットコンテスト大会」開催

１．主催　　長野県技術・家庭科教育研究会＜長野県中学生ロボットコンテスト実行委員会＞

２．後援　　信濃毎日新聞社，SBC 信越放送，TSB テレビ信州，長野県教育委員会，信濃教育会

３．協力　　長野オートメーション

４．期日　　令和７年１１月　８日（土）

５．会場　　千曲市立埴生中学校　体育館（おおとりプラザ）

６．内容　　ロボットコンテスト
・「長野県オリジナルルールによるロボットコンテスト」（「築け砦！２ 2025」）

７．日程（予定）

９日（土）

午前の部

７：００～	会場設営
８：３０～	職員集合（全体打合せ）・会場開場
９：１０～　９：２０	受付開始・ゼッケン配布
９：２０～　９：５０	車検
１０：００～１０：１０	開会式
１０：２０～１２：００	予選リーグ

午後の部

１３：１０～１３：２０	決勝進出チーム紹介
１３：３０～１３：５０	決勝トーナメント開始（ABCD コート　ベスト８決定まで）
１４：００～１４：２０	準々決勝（AB コート）
１４：３０～１４：５５	準決勝から決勝まで（A コート）
１５：００～	講評など
１５：３０～１６：００	結果発表・閉会式
１６：００～１６：３０	片付け・搬出

※予選は時間の関係上、試合間のインターバルがほとんどありません。それぞれのチームで、試合時刻を事前に確認し、試合に遅れないようにお願いします。

８.試合時間（セッティング時間３分　試合時間２分）

N　予選	開始時間	N　予選	開始時間		決勝トーナメント	開始時間
第1試合	10:20	第１０試合	11:10		第１試合	13:30
	10:25	第１１試合	11:15		第2試合	13:45
第2試合	10:30	第１２試合	11:20		第3試合	14:00
第3試合	10:35	第１３試合	11:25		第4試合	14:15
第4試合	10:40	第１４試合	11:30		第5試合	14:30
第5試合	10:45	第１５試合	11:35		第6試合	14:40
第6試合	10:50	第１６試合	11:40		第7試合	14:50
第7試合	10:55	第１７試合	11:45			
第8試合	11:00	第１８試合	11:50			
第9試合	11:05	第１９試合	11:55			
		第２０試合	12:00			

※20 試合目は A コート９試合目で負けて１回しか試合ができなかったチームがあった場合のみアピール戦。

Bコート

この表で下側のチームが青コート

敗者戦お忘れなく…
アピールのチャンスです

	No	地区	学校名	チーム名	No
	47	北信	柳町中 5	DX風林火山	47
⑭	15	南信	辰野中1	地産地消	15
	41	北信	常盤中1	チャハーン	41
	6	東信	塩田中3	線状降水帯	6
	12	南信	伊那東部3	予選3位(5チーム中)	12
⑮	29	北信	三陽中 3	からめるZ	29
	36	北信	相森中 4	Fuji孔雀	36
	1	南信	諏訪清陵	探求	1
	21	南信	辰野中7	ポケ好き	21
⑯	51	北信	城北中 2	無課金集団（非リア）	51
	49	北信	柳町中 7	森山軍団	49
	25	南信	茅野東部中3	空龍	25
	52	北信	櫻ケ岡1	チェリーSLG3	52
⑰	65	中信	清水中3	NNA	65
	59	北信	長野北部中5	無学文学	59
	8	東信	塩田中5	からあげ棒	8
	No	地区	学校名	チーム名	No

①②③④⑤⑥⑦⑧ → ⑩⑪⑫⑬ → ⑱⑲

決勝トーナメント B1

決勝トーナメント B2

コート審査員推薦枠 B3

コート審査員推薦枠 B4

N-robo.com Nagano Jr ROBOCON

Aコート

この表で下側のチームが青コート

敗者戦お忘れなく…
アピールのチャンスです

	No	地区	学校名	チーム名	No
	27	北信	三陽中 1	必殺あそび人	27
⑭	7	東信	塩田中4	クリミナルクリムゾン	7
	10	南信	伊那東部1	GanTRy	10
	16	南信	辰野中2	kWh	16
	31	北信	中野平中1	中ロボ	31
⑮	63	中信	清水中1	サンダーボルト	63
	56	北信	長野北部中2	チョロT	56
	23	南信	茅野東部中1	∫	23
	19	南信	辰野中5	Minecraft	19
⑯	33	北信	相森中 1	相森帝国	33
	14	南信	伊那東部5	KAMO	14
	60	北信	長野北部中6	ハムさつ軍	60
	53	北信	坂城中 1	部長	53
⑰	4	東信	塩田中1	乾燥スイカはメロンですか	4
	38	北信	川中島中 2	BOSSバーガー	38
	26	中信	筑摩野中1	タルタル溶岩チキン	26
	45	北信	柳町中 3	ブロッコリー党	45
	No	地区	学校名	チーム名	No

①②③④⑤⑥⑦⑧⑨ → ⑩⑪⑫⑬ → ⑱⑲

決勝トーナメント A1

決勝トーナメント A2

コート審査員推薦枠 A3

コート審査員推薦枠 A4

N-robo.com Nagano Jr ROBOCON

Dコート

この表で下側のチームが青コート

敗者戦お忘れなく…
アピールのチャンスです

	No	地区	学校名	チーム名	No
	5	東信	塩田中2	タマゴDX	5
⑭	13	南信	伊那東部4	Scraps	13
	43	北信	柳町中 1	三刀流	43
	54	北信	坂城中 2	スティールフォース	54
	55	北信	長野北部中1	マキシマム ザ 北部	55
⑮	22	南信	辰野中8	バナナぎらい	22
	2	南信	諏訪清陵	The 愉快な虫たち	2
	35	北信	相森中 3	匿名きのこ	35
	37	北信	川中島中 1	RedBell	37
⑯	18	南信	辰野中4	山桜桃梅	18
	28	北信	三陽中 2	ゆるゆる制御	28
	9	南信	伊那中1	伊那中1ST	9
	46	北信	柳町中 4	シルバーパセリ	46
⑰	50	北信	城北中 1	ノーコンティニューでクリアしてやるぜ	50
	58	北信	長野北部中4	激辛ブラックペッパー改	58
	62	北信	長野東部中1	夢工房TOBU	62
	No	地区	学校名	チーム名	No

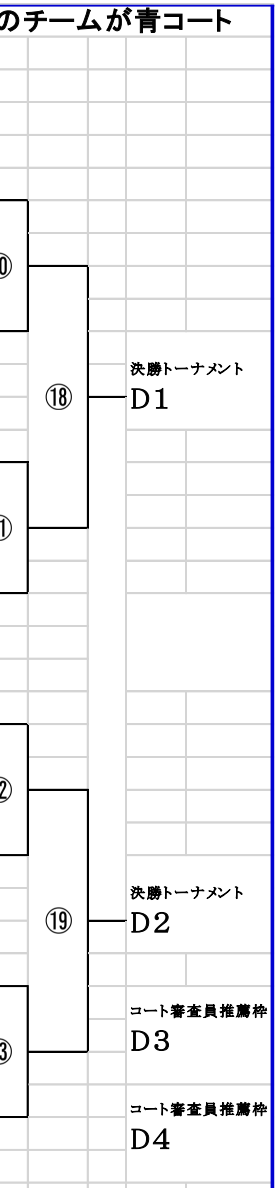

Cコート

この表で下側のチームが青コート

敗者戦お忘れなく…
アピールのチャンスです

	No	地区	学校名	チーム名	No
	3	南信	諏訪清陵	SSM	3
⑭	40	北信	裾花中1	いかわコーポレーション	40
	57	北信	長野北部中3	雪の宿	57
	39	北信	川中島中 3	生類憐みの令	39
	20	南信	辰野中6	トリナー	20
⑮	42	北信	常盤中2	シックスセブン	42
	11	南信	伊那東部2	オートクリッパー	11
	30	北信	三陽中 4	ロボクラ	30
	44	北信	柳町中 2	上﨑独裁組	44
⑯	64	中信	清水中2	ワンショット	64
	61	北信	長野北部中7	チーズカルパーズ	61
	34	北信	相森中 2	キノコの村テクノ部	34
	17	南信	辰野中3	マイナスイオン	17
⑰	48	北信	柳町中 6	なりなりブロッコリー	48
	24	南信	茅野東部中2	制作キャンセル界隈	24
	32	北信	中野平中2	中ヘイズ	32
	No	地区	学校名	チーム名	No

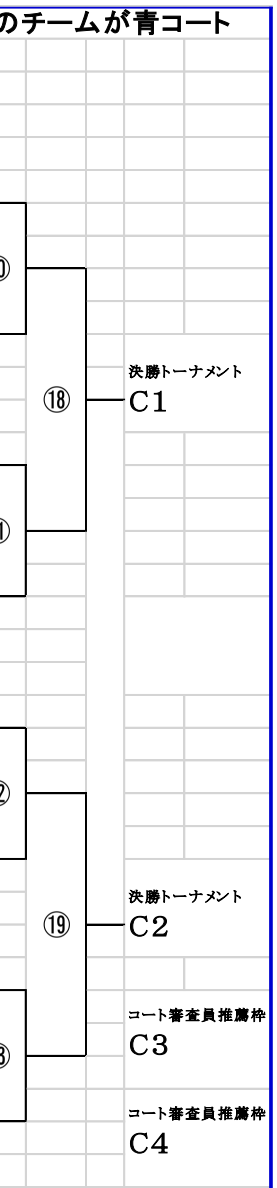

＜決勝トーナメント＞

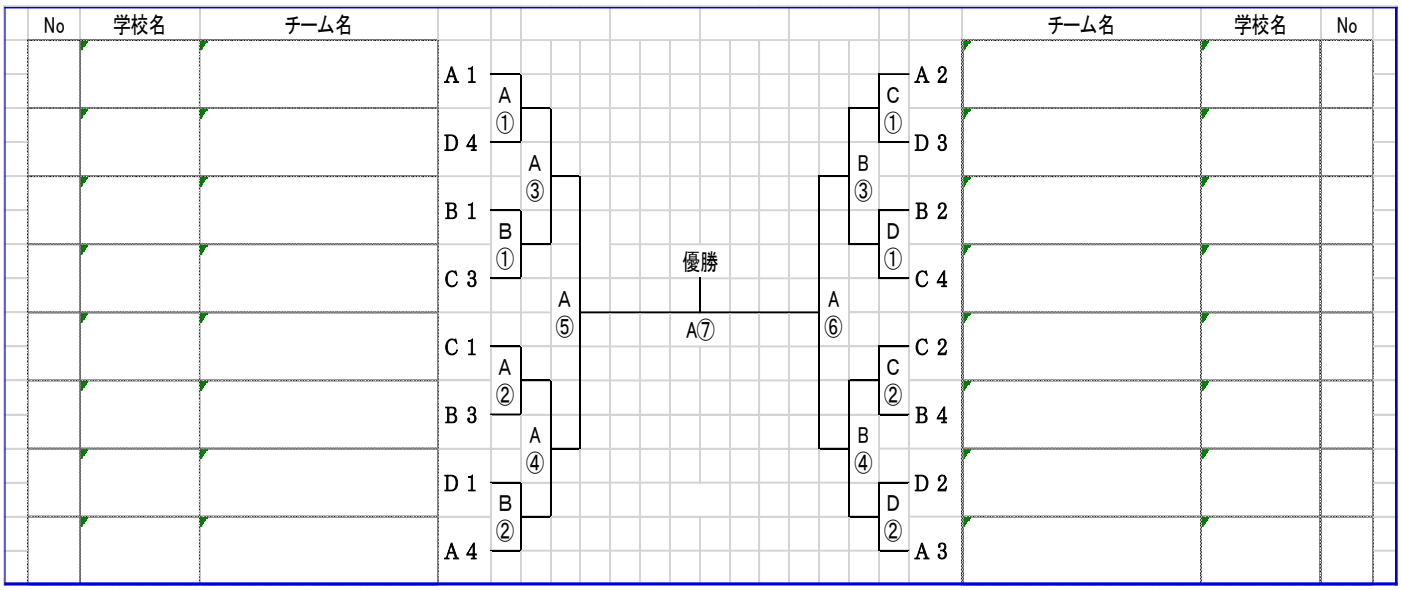

※対戦相手がいない場合もアピール戦という形で行う。（推薦枠の関係）

Ｎｏ	部門	地区	学校名	チーム名	ふりがな	ロボコンに向けて一言（ロボットのアピールもＯＫ）
1	N-robo	南信	諏訪清陵	探求	たんきゅう	操縦機は、過去好成績を出した機構をベースに新機軸を加え、納得のいく機体に完成しました。自律機は、安定して動く上で新しく積んだ機構により様々な状況に対応できるようになりました。少数精鋭、質の力で勝ちを取りに行きます。
2	N-robo	南信	諏訪清陵	The 愉快な虫たち	ざ ゆかいなむしたち	ロボットの操縦性に重きをおいた設計で戦います！自立機は考えうる中で最良の機構を搭載しています。本番を楽しみにしておいてくださいね。
3	N-robo	南信	諏訪清陵	SSM	えすえすえむ	アームでアイテムを一つ一つ運ぶ機構です。操縦しやすさと安定性に重きをおいて作りました。自立機は、使い勝手がよく、丈夫な機体にすることを目標に、機体を作ってきました。操縦機との連携プレーで、トップを目指します！
4	N-robo	東信	塩田中１	乾燥スイカはメロンですか	かんそうすいかはめろんですか	
5	N-robo	東信	塩田中２	タマゴDX	たまごでらっくす	
6	N-robo	東信	塩田中３	線状降水帯	せんじょうこうすいたい	
7	N-robo	東信	塩田中４	クリミナルクリムゾン	くりみなるくりむぞん	
8	N-robo	東信	塩田中５	からあげ棒	からあげぼう	
9	N-robo	南信	伊那中１	伊那中１ST	いなちゅうふぁーすと	ロボコン経験者が少ない中でロボット製作にチャレンジしました。8人という大人数のチームですが協力しながら楽しく活動することができました！
10	N-robo	南信	伊那東部１	ＧａｎＴＲｙ	がんとりー	僕たちのチームのロボットは、ステアリング機構を採用するなど、過去の他チームがやらない事をしつつも、大会で勝つ事ができる、見た目を良くする、操作性や整備性をよくするなどを考え、設計･製作しました。
11	N-robo	南信	伊那東部２	オートクリッパー	おーとくりっぱー	このロボットは、移動速度が速く、アームで箱をつかんでチェーンであげて積み上げます。４段積む事を目標にがんばります。
12	N-robo	南信	伊那東部３	予選３位（５チーム中）	よせんさんいかっこ５ちーむちゅうかっことじる	機動力は普通。もし積めなくても、基礎工事のみでもいける万能ロボットです。
13	N-robo	南信	伊那東部４	Ｓｃｒａｐｓ	すくらっぷす	自由な発想と、やりたい事をがんばるという武器で、他にないロボットを作り、楽しい機体で勝負したい。
14	N-robo	南信	伊那東部５	ＫＡＭＯ	かも	僕たちのチームは、つかむ機構を３Ｄプリンターで作りました。中があいており、そこに箱を入れて積みます。１年生が多いチームなので、製作に苦労しました。
15	N-robo	南信	辰野中1	地産地消	ちさんちしょう	辰中のチームとしてがんばりたい。
16	N-robo	南信	辰野中2	ｋWh	きろわっとあわー	チームで協力して勝ち抜きたいです。
17	N-robo	南信	辰野中3	マイナスイオン	まいなすいおん	自分たちの全力を出し切れるように、頑張りたいです。
18	N-robo	南信	辰野中4	山桜桃梅	ゆすらうめ	チームメンバーと協力して、悔いのない大会にしたいです。
19	N-robo	南信	辰野中5	Minecraft	まいくらふと	

20	N-robo	南信	辰野中6	トリナー	とりなー	頑張るぞー！
21	N-robo	南信	辰野中7	ポケ好き	ぽけずき	ロボットをうまく操作したい。
22	N-robo	南信	辰野中8	バナナぎらい	ばななぎらい	頑張ります！
23	N-robo	南信	茅野東部中1	∫	いんてぐらる	チームで作ってきたロボットで絶対優勝するぞ！
24	N-robo	南信	茅野東部中2	制作キャンセル界隈	せいさくきゃんせるかいわい	みんなで力を合わせ勝ち抜こう
25	N-robo	南信	茅野東部中3	空龍	すかいどらごん	悔いのない試合をしたい
26	N-robo	中信	筑摩野中１	タルタル溶岩チキン	たるたるようがんちきん	前回より良い戦績を取れるように頑張ります
27	N-robo	北信	三陽中　１	必殺あそび人	ひっさつあそびにん	絶対勝つぞー！！
28	N-robo	北信	三陽中　２	ゆるゆる制御	ゆるゆるせいぎょ	大きな波にのって本気で勝ちにいく。
29	N-robo	北信	三陽中　３	からめるZ	からめるぜっと	勝って三陽の名を広めたい！！楽しみたい！
30	N-robo	北信	三陽中　４	ロボクラ	ろぼくら	今年こそ優勝
31	N-robo	北信	中野平中１	中ロボ	なかろぼ	絶対に勝つ！
32	N-robo	北信	中野平中２	中ヘイズ	なかへいず	楽しんで優勝したい
33	N-robo	北信	相森中　１	相森帝国	おおもりていこく	時間いっぱい積み続ける！頑張るぞ～！お～！
34	N-robo	北信	相森中　２	キノコの村テクノ部	きのこのむらてくのぶ	Take Win！！
35	N-robo	北信	相森中　３	匿名きのこ	とくめいきのこ	正々堂々戦います！
36	N-robo	北信	相森中　４	Fuji孔雀	ふじくじゃく	最後まで諦めない！
37	N-robo	北信	川中島中　１	RedBell	れっどべる	
38	N-robo	北信	川中島中　２	BOSSバーガー	ぼすばーがー	
39	N-robo	北信	川中島中　３	生類憐みの令	しょうるいあわれみのれい	

40	N-robo	北信	裾花中1	いかわコーポレーション	いかわこーぽれーしょん	がんばります
41	N-robo	北信	常盤中１	チャハーン	ちゃはーん	
42	N-robo	北信	常盤中２	シックスセブン	しっくすせぶん	
43	N-robo	北信	柳町中　１	三刀流	さんとうりゅう	今年こそは・・・トラブル無くして決勝トーナメントへ。
44	N-robo	北信	柳町中　２	上﨑独裁組	かみざきどくさいぐみ	
45	N-robo	北信	柳町中　３	ブロッコリー党	ぶろっこりーとう	
46	N-robo	北信	柳町中　４	シルバーパセリ	しるばーぱせり	
47	N-robo	北信	柳町中　５	DX風林火山	デラックスふうりんかざん	
48	N-robo	北信	柳町中　６	なりなりブロッコリー	なりなりぶろっこりー	
49	N-robo	北信	柳町中　７	森山軍団		
50	N-robo	北信	城北中　１	ノーコンティニューでクリアしてやるぜ	のーこんてぃにゅーでくりあしてやるぜ	最優秀賞をとりたいです。
51	N-robo	北信	城北中　２	無課金集団（非リア）	むかきんしゅうだん（ひりあ）	最優秀賞をとりたいです。
52	N-robo	北信	櫻ケ岡1	チェリーSLG3	ちぇりーえすえるじーすりー	10階積み上げたい
53	N-robo	北信	坂城中　１	部長	ぶちょう	去年同様1人ですが頑張ります。
54	N-robo	北信	坂城中　２	スティールフォース	すてぃーるふぉーす	最後なので頑張ります。
55	N-robo	北信	長野北部中１	マキシマム ザ 北部	まきしまむ　ざ　ほくぶ	とりあえず動けばよし！頑張ります！！
56	N-robo	北信	長野北部中２	チョロT	ちょろてぃー	昨年の失敗を生かして頑張ります。
57	N-robo	北信	長野北部中３	雪の宿	ゆきのやど	製作も頑張ったから試合も頑張る
58	N-robo	北信	長野北部中４	激辛ブラックペッパー改	げきからぶらっくぺっぱーかい	去年のリベンジ！
59	N-robo	北信	長野北部中５	無学文学	むがくぶんがく	はじめてだけどがんばるぜ！

60	N-robo	北信	長野北部中６	ハムさつ軍	はむさつぐん	はじめての出場だけど頑張ります！
61	N-robo	北信	長野北部中７	チーズカルパーズ	ちーずかるぱーず	やるときめたなら全力で取り組み、結果を残すことを目標とします。
62	N-robo	北信	長野東部中１	夢工房TOBU	ゆめこうぼう　とぶ	昨年のリベンジで頑張ります
63	N-robo	中信	清水中１	サンダーボルト	さんだーぼると	
64	N-robo	中信	清水中２	ワンショット	わんしょっと	
65	N-robo	中信	清水中３	NNA	えぬえぬえー	
66						
67						
68						
69						
70						
71						
72						
73						
74						
75						
76						
77						
78						
79						